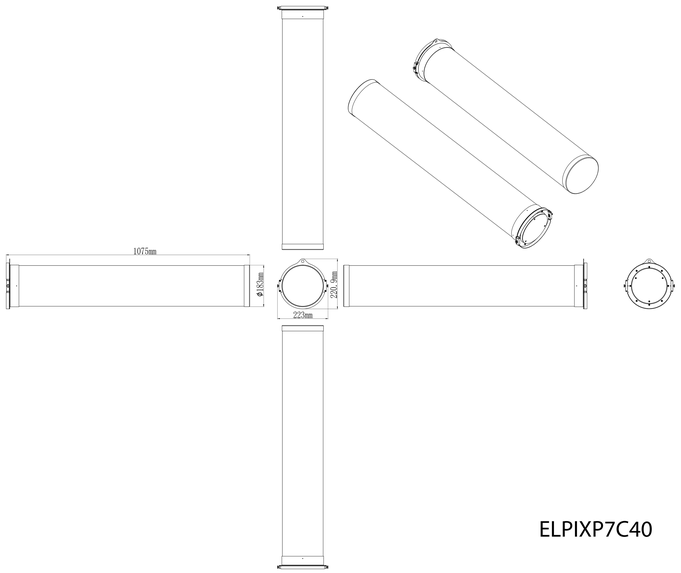

ELPIXP7C40