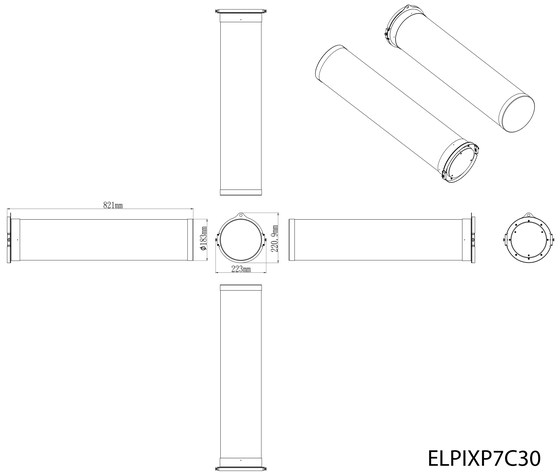


ELPIXP7C30