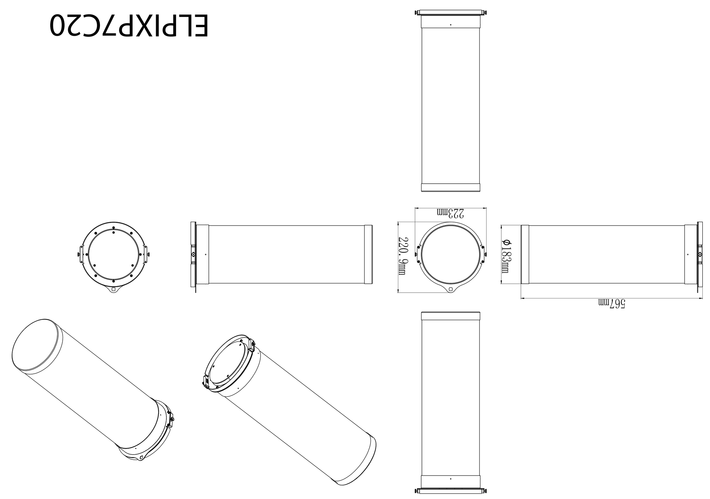

ELPIXP7C20